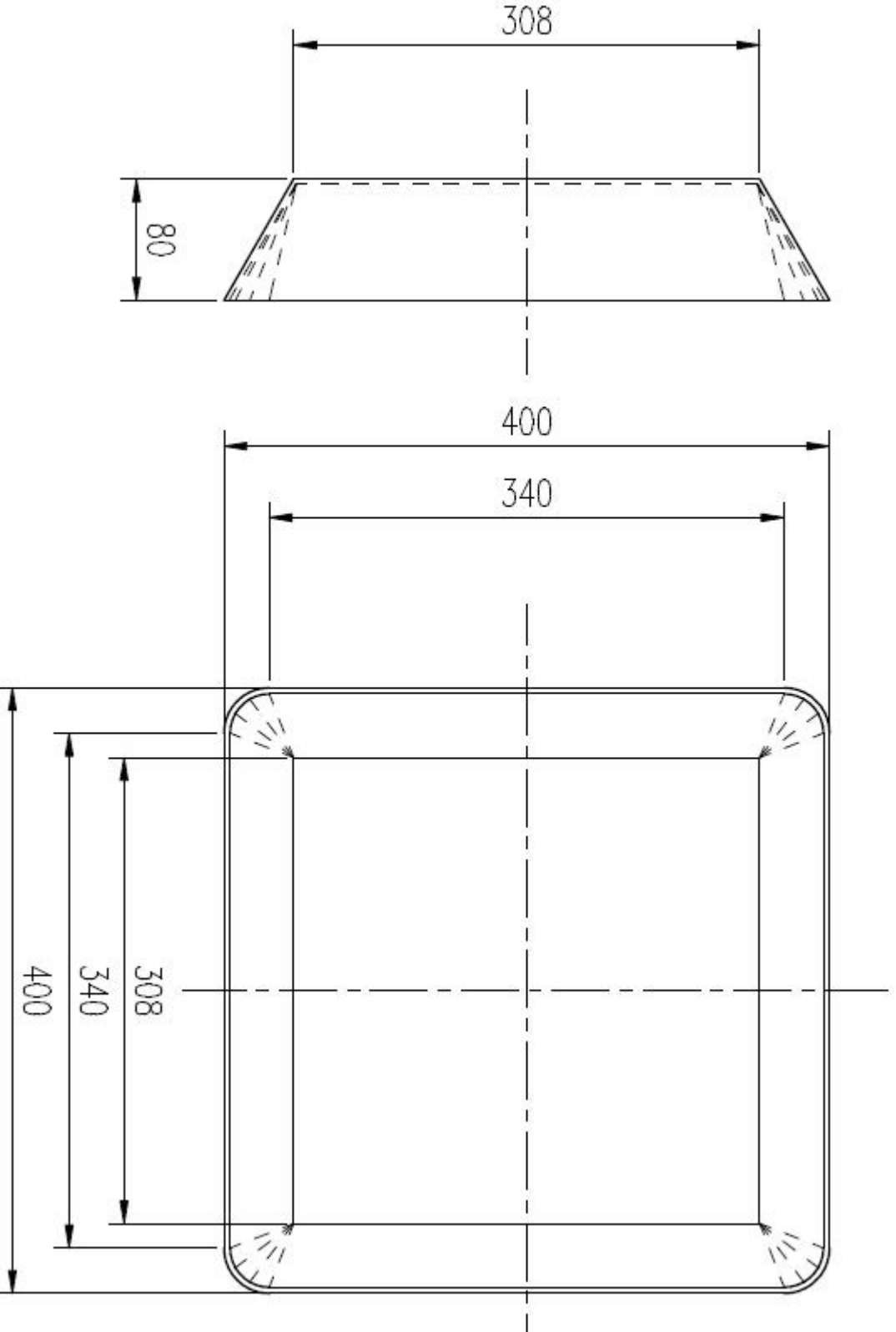
308
80
400
340
400
340
308

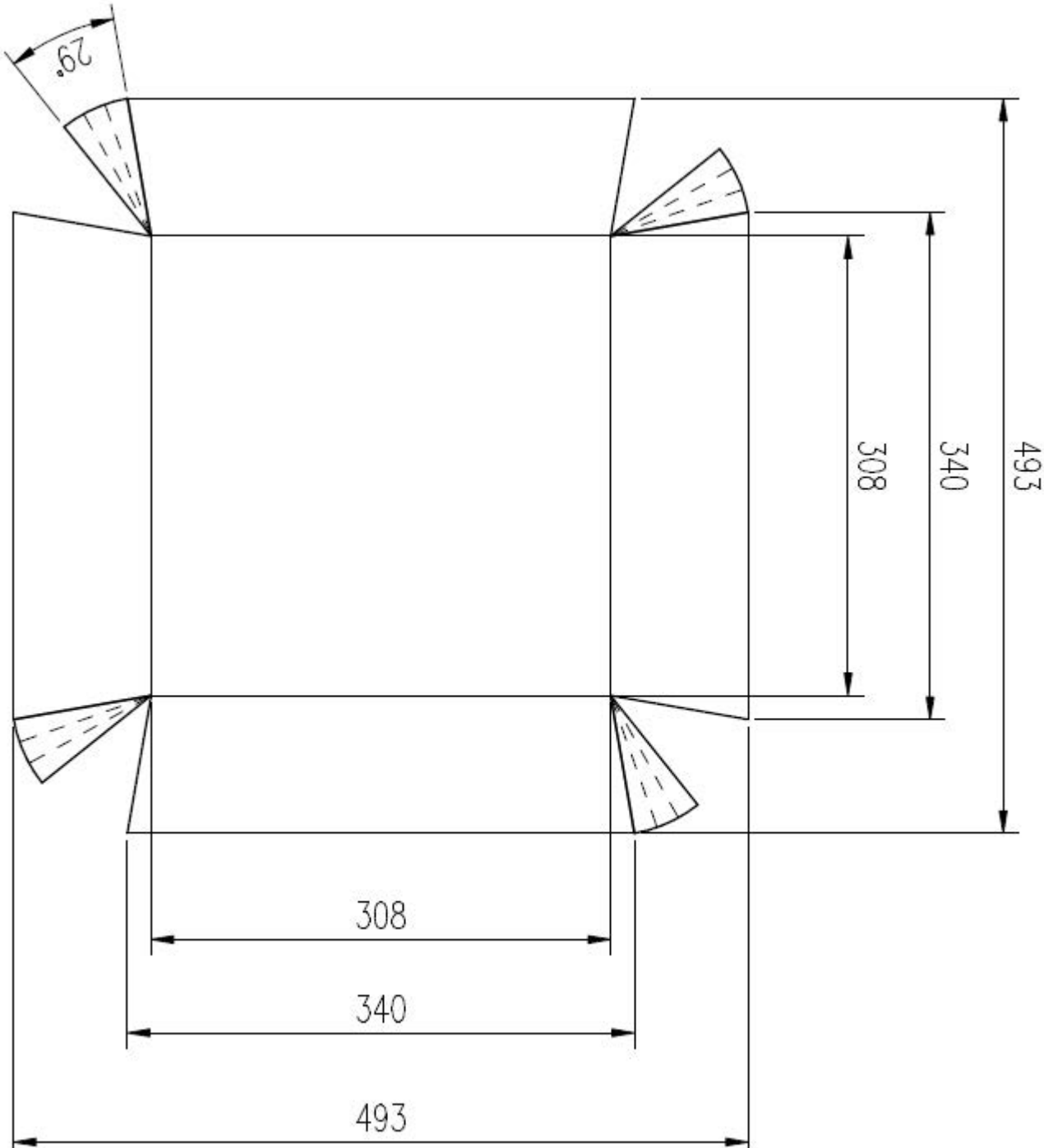
29°
308
340
493
308
340
493